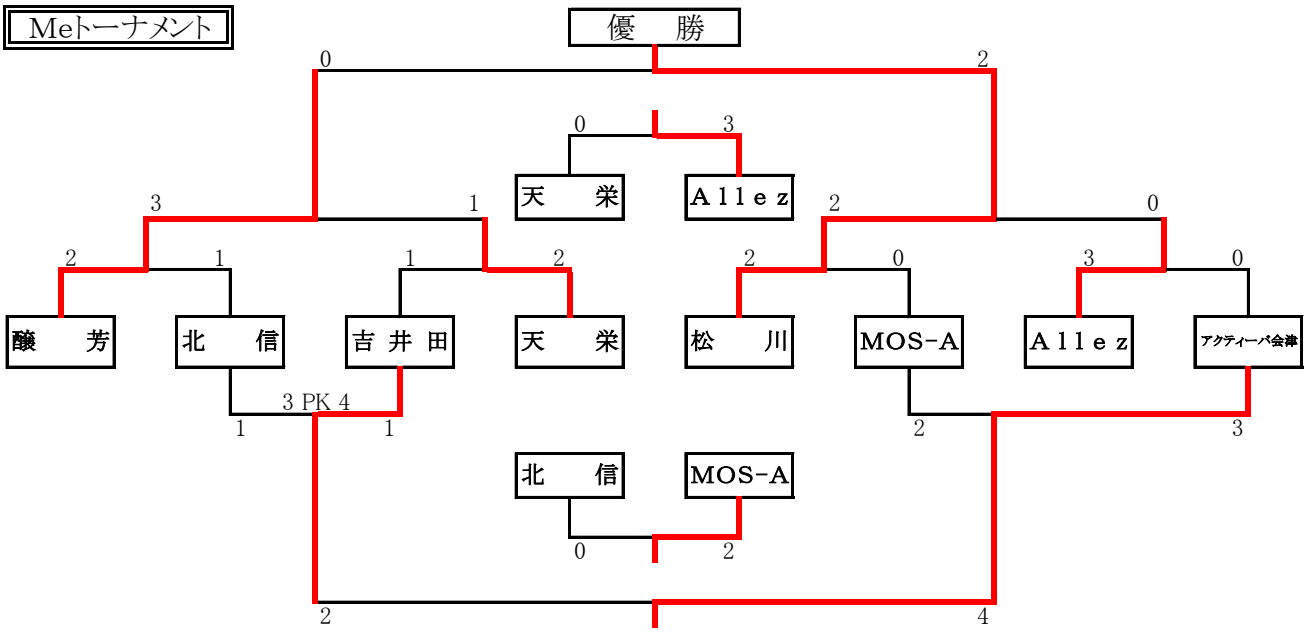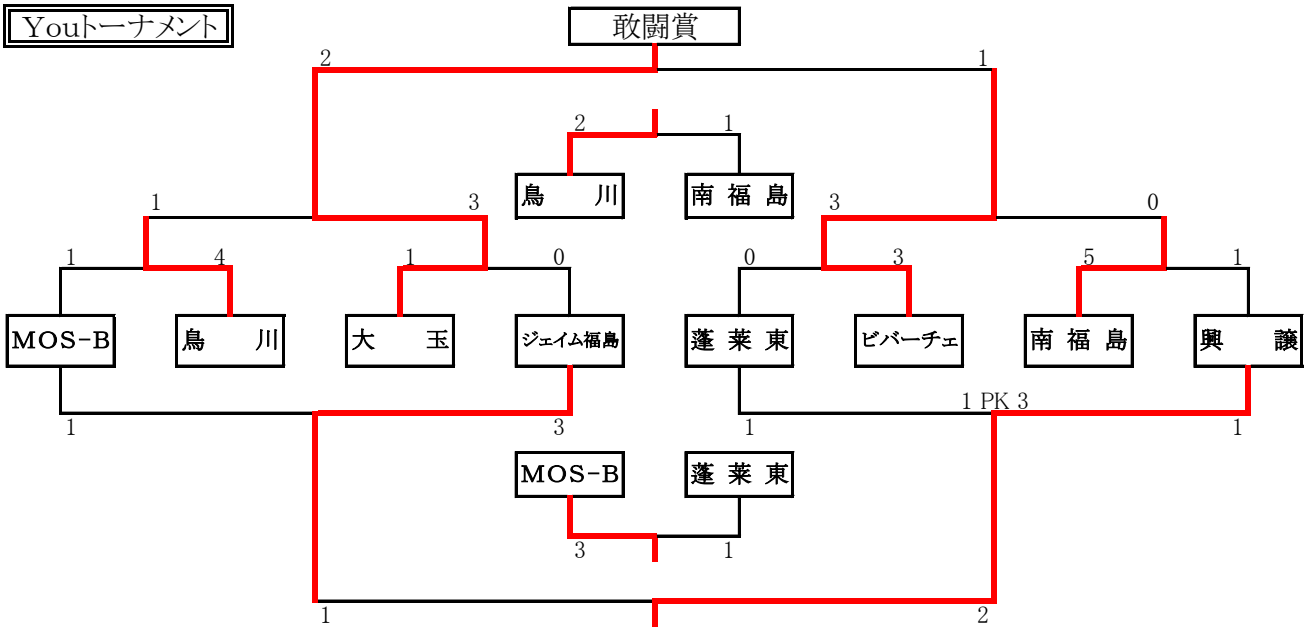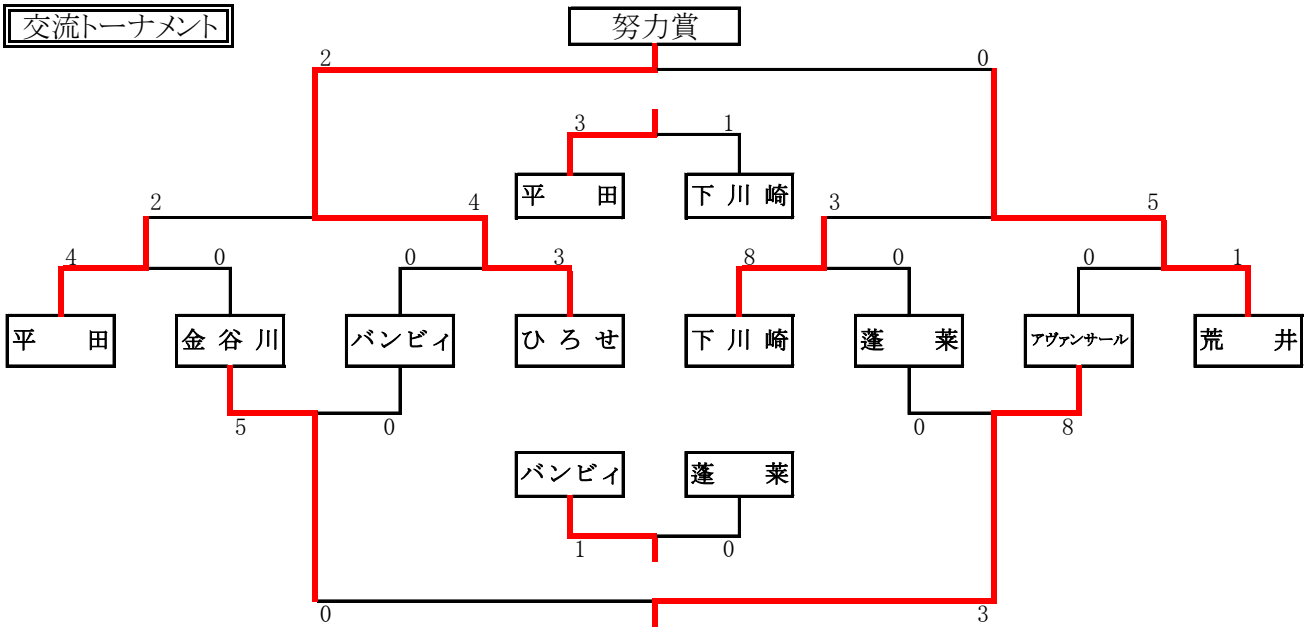順位トーナメント試合結果